FOCO MYST FOUR 1000

HYB-30-111

Hybridkamin för inbyggnad från Foco. Magic-Fire brännare, glas och Foco ram medföljer.

NO DEFAULT VALUE. KEY: TECHNICAL_SPECIFICATIONS - LANG: SV

Funktion

Dekoration	Ved (Kan tillköpas)
Finish	Matt

Funktion

Flammfärger	1 färger

Funktion

Färg	Svart
Glas ingår	Ja

Funktion

Glashöjd	15 cm

Funktion

Interiör	Svart
Material	Stål

Funktioner

Brinntid	10 timmar
Brännare	Optimyst Cassette 500
Bränsle	Vatten och elektricitet
Fjärrkontroll	Ja - medföljer
Justerbar	Ja
Kapacitet	2 Liter
Konsumption	220 L/timmen
Kräver ström	Ja
Rök/skorsten	Inte nödvändigt
Styrning	Fjärrkontroll

Funktioner

Termostat	Nej
Ventilation	210 cm2

Funktioner

Värmeeffekt (Max)	Ingen varme kW

Storlek

Djup	40 cm

Storlek

Kabellängd	150 cm

Storlek

Längd/bredd	100 cm
Vikt	25 kg

Type

Bruk	Inomhus
Garanti	2 år
Montering	4-sidet Opti-Myst pejs
Producent	Foco

NO DEFAULT VALUE. KEY: TECHNICAL_DRAWING - LANG: SV

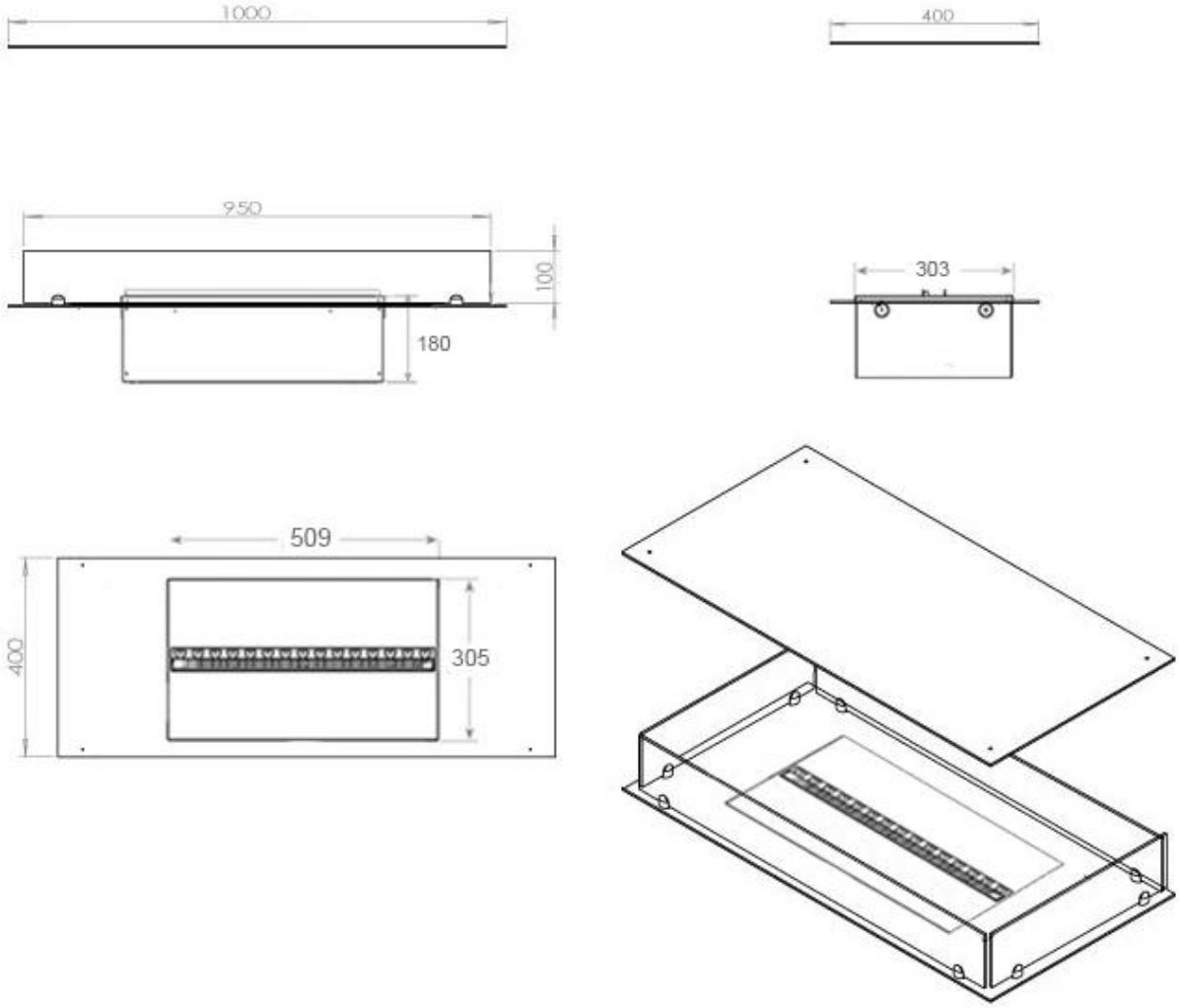

CASSETTE 500 MANUAL

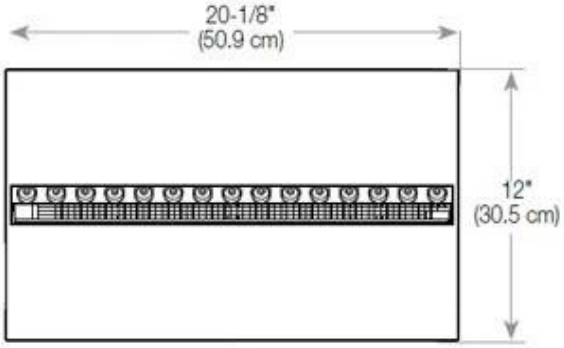

TOP

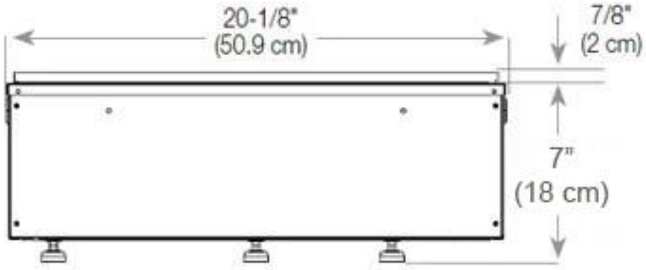

FRONT

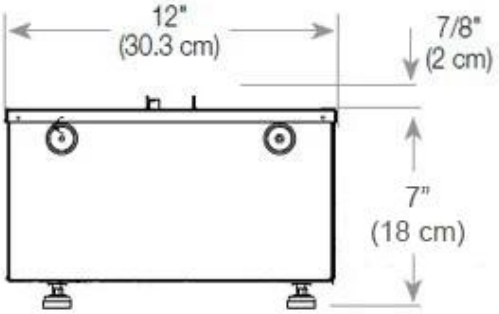

SIDE
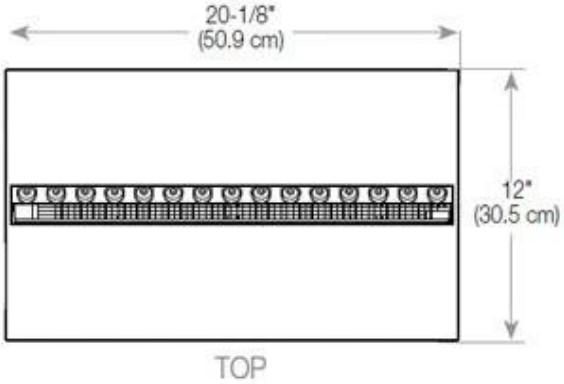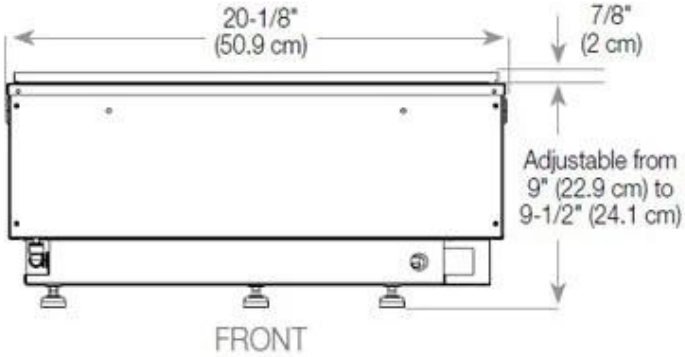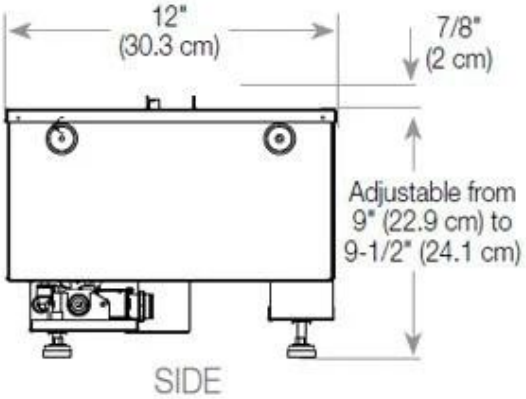
CASSETTE 500 AUTOMATIC